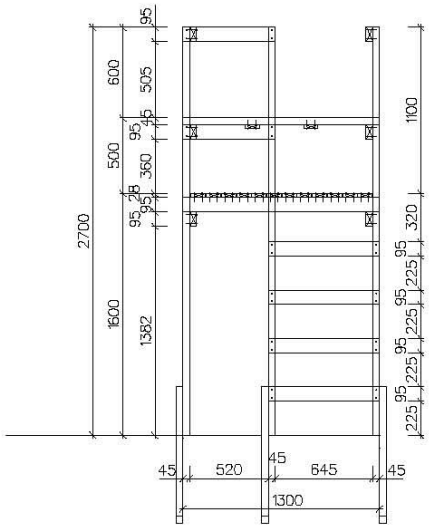
2700
600
505
500
360
1600
1382
1100
320
225
520
645
1300

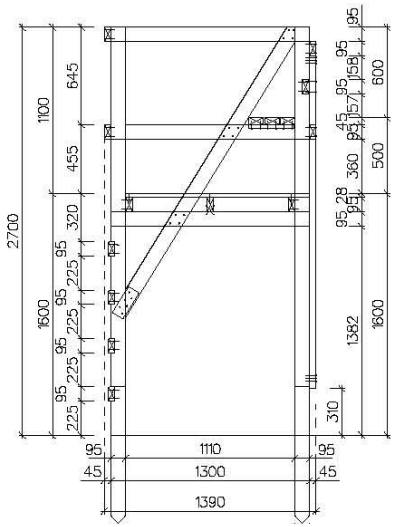
2700
1100
645
455
320
1600
1382
600
500
310
1110
1300
1390

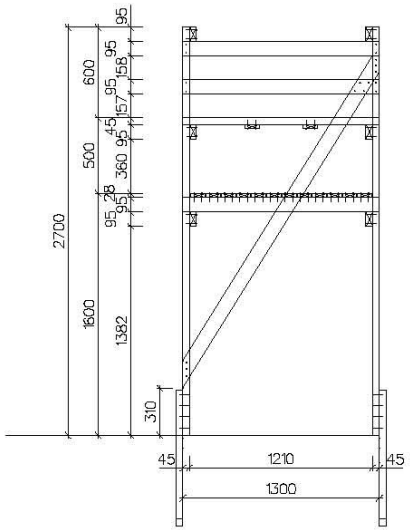
2700
600
500
360
1600
1382
310
1210
1300

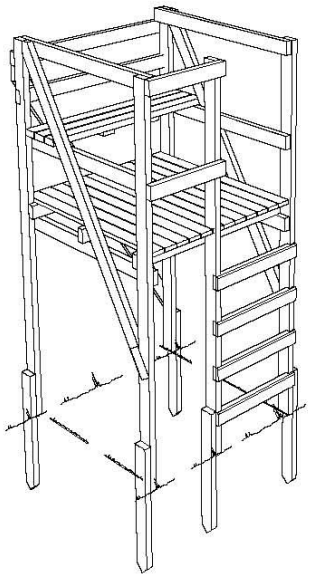

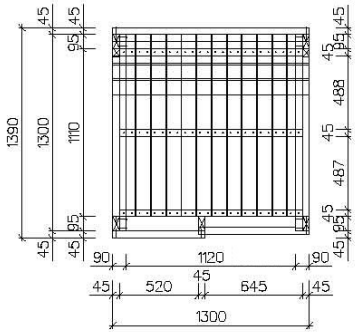
1390
1300
1110
488
487
90
1120
520
645
1300

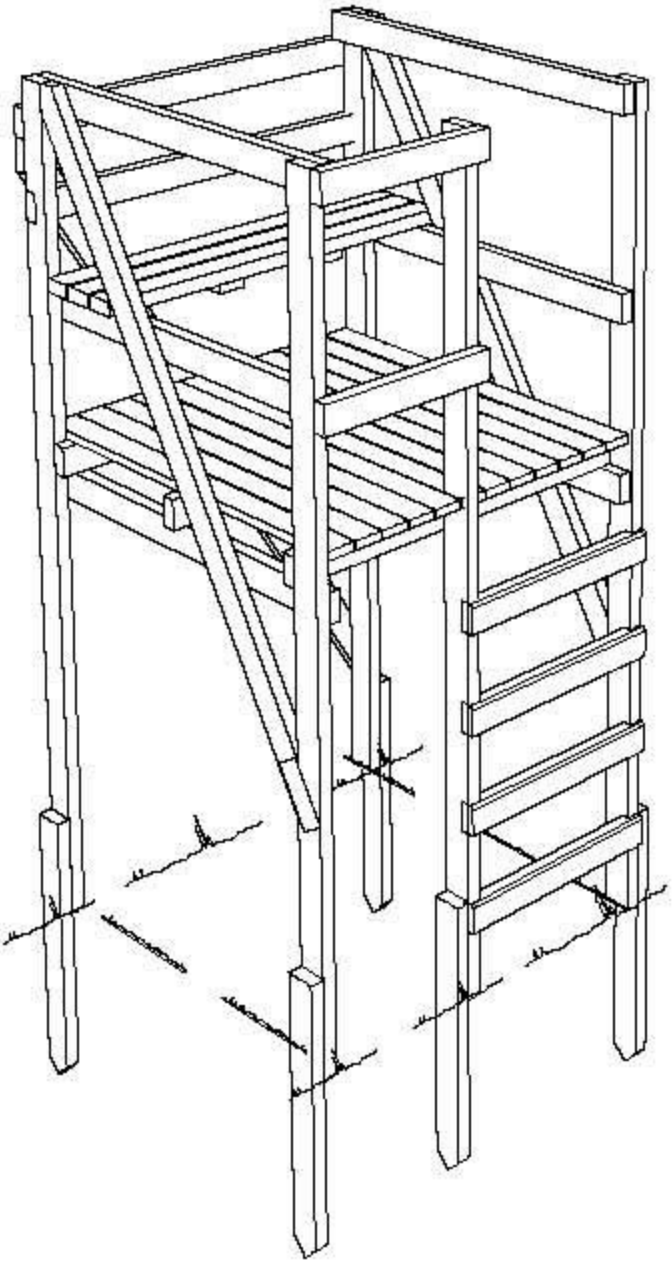

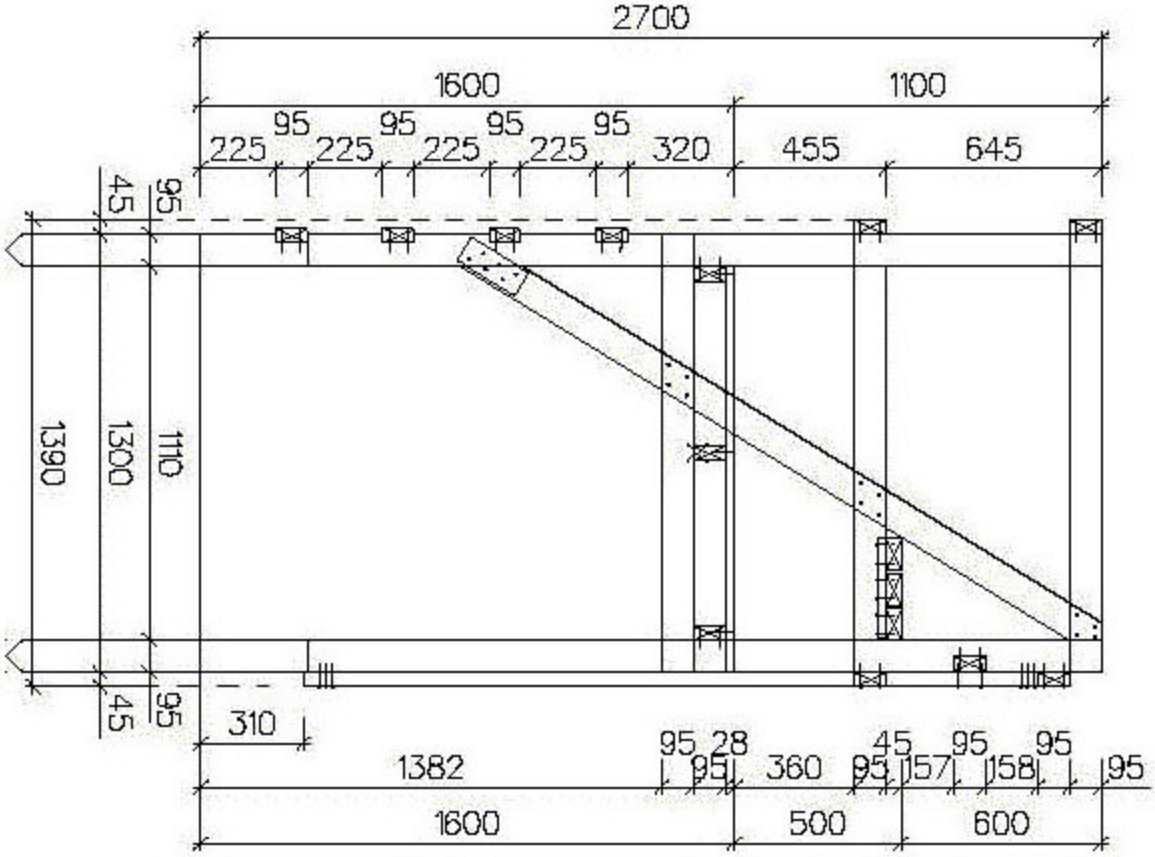
2700
1600
1100
95
95
95
95
225
225
225
225
320
455
645
45
95
1390
1300
1110
45
95
310
95
28
45
95
95
1382
95
360
95
157
158
95
1600
500
600

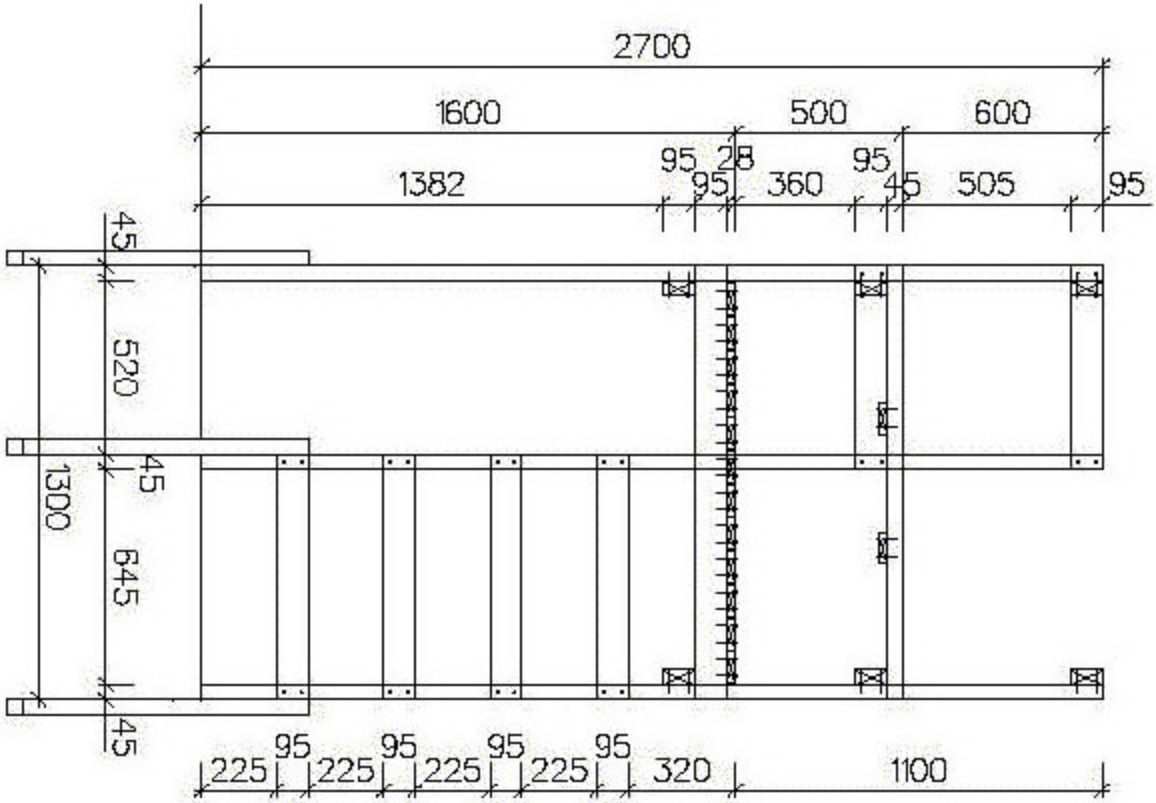
2700
1600
500
600
1382
95
28
95
95
360
45
505
95
45
520
45
1300
645
45
225
95
225
95
225
95
225
95
320
1100

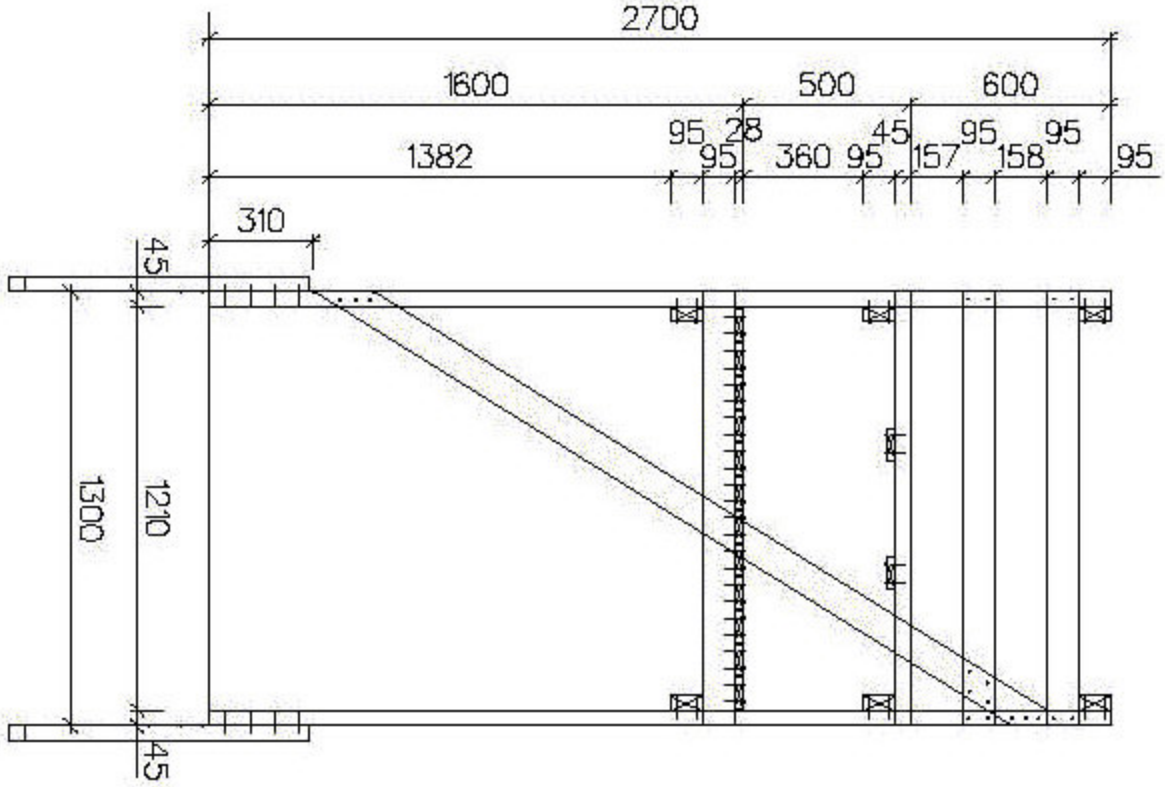
2700
1600
500
600
1382
95
28
95
360
95
45
157
95
158
95
95
310
45
1300
1210
45

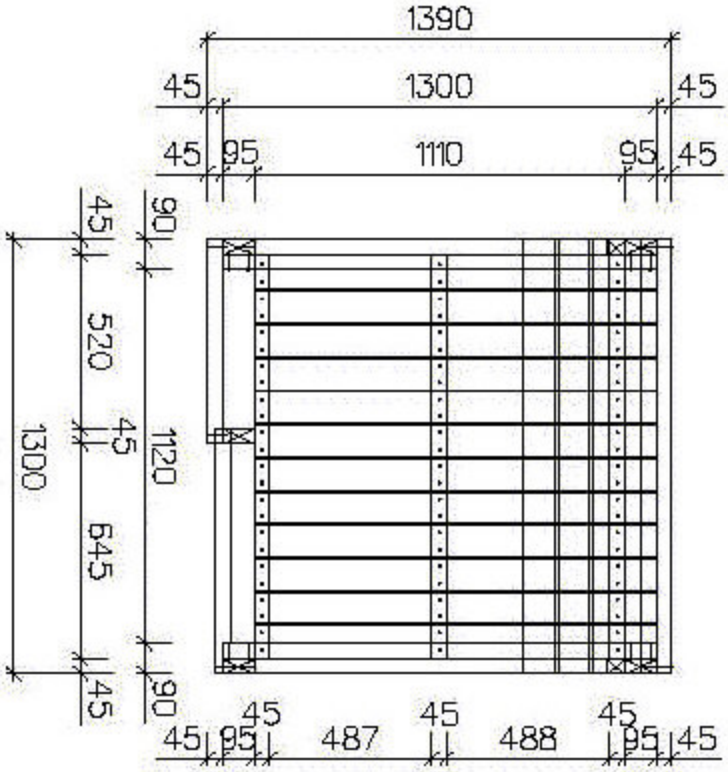
1390
45
1300
45
45
95
1110
95
45
45
520
45
645
45
1300
90
1120
90
45
95
487
45
488
45
95
45